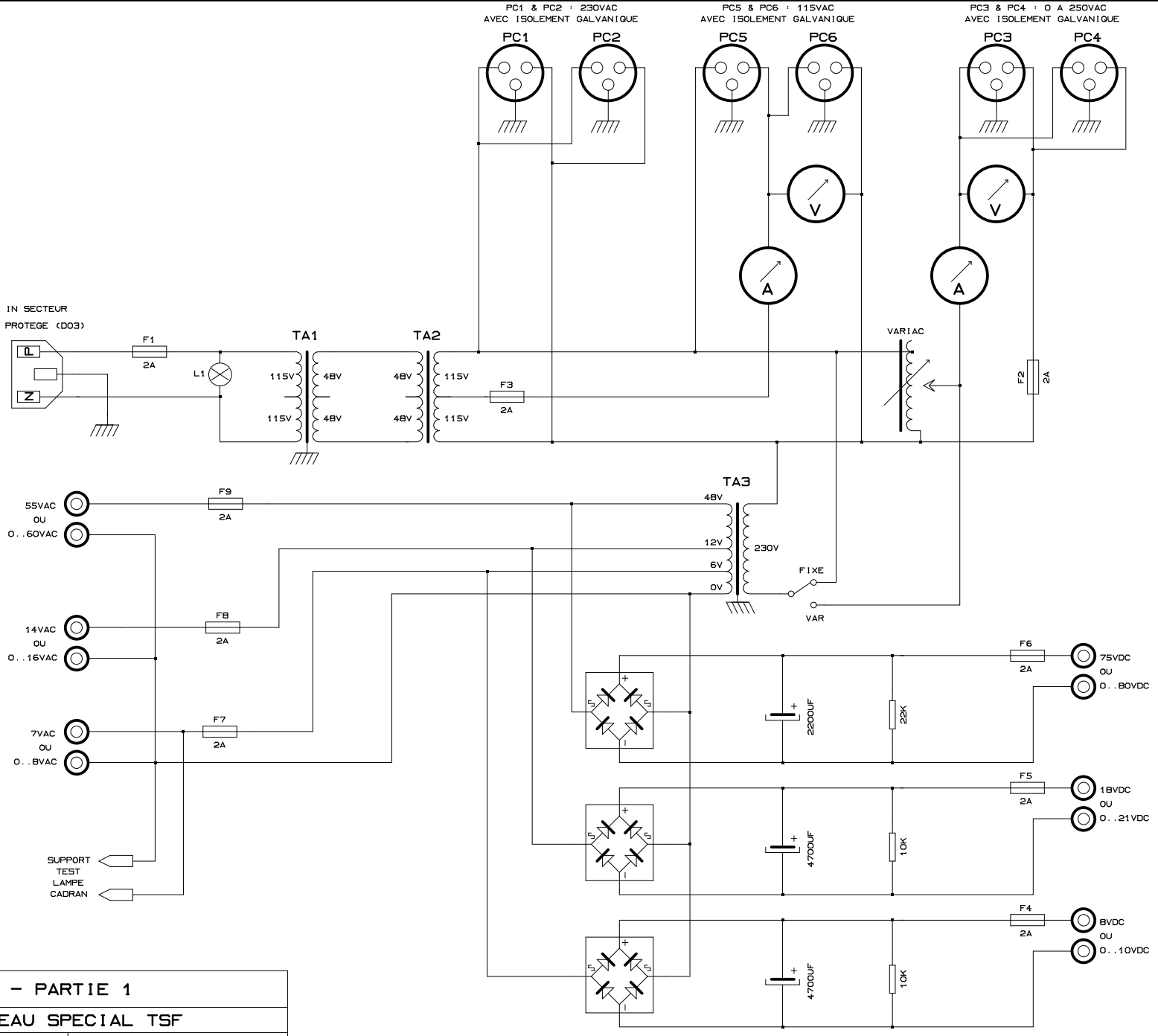

MON LABO IDEAL - PARTIE 1	
COFFRET / PANNEAU SPECIAL TSF	
SCHÉMA ÉLECTRIQUE	RADIOFIL
JUILLET 2022 / DWK - V1.0	